Lankový spínač
RF 96 WH/90° SW868-NET - 3,2 m dlouhého tahového lanka a kulička
Kód zboží: 1349888

Vlastnosti výrobků

- sWave.NET® bezdrátová technologie
- Bez kabelu - šetří náklady na instalaci a údržbu
- Konfigurovatelné online pomocí bezdrátového rozhraní
- Jednoduchá obsluha a integrace v existujících ERP systémech přes Sensor Bridge
- Vysoká škála produktů - až několikset senzorů v jedné aplikaci
- Životnost baterie je přibližně 10 let
- Plastové pouzdro
- Montážní specifikace dle EN 50047
- Včetně 3,2 m dlouhého tahového lanka a kuličky

Poznámky
- Dodáváno s baterií typu SL-760 (AA).

Rozměry

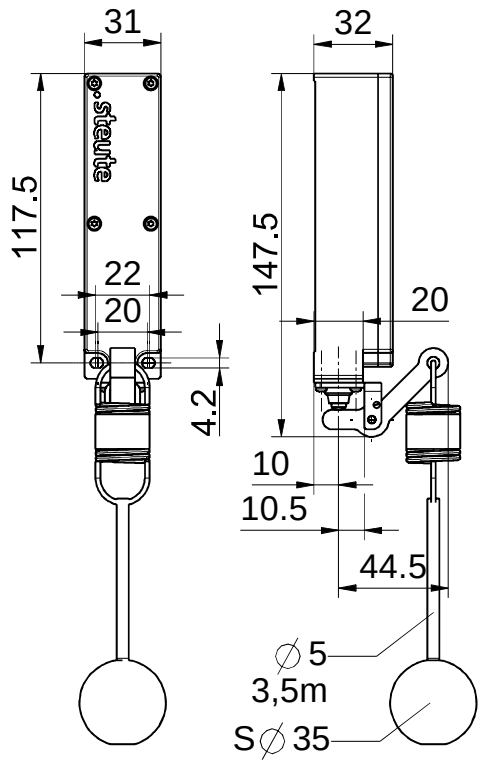

Obecná technická data

Použité normy
EN 60947-5-1, EN 61000-6-2, EN 61000-6-3, EN 301 489-3, EN 300 220-2

Pouzdro
termoplast, vyztužený skleněnými vlákny, odolnost proti nárazu, samozhášecí UL 94 V-0

Utahovací moment
M4 upevňovací šroub skříně: max 1,2 Nm
M2,5 krycí šrouby: ca. 0,45 Nm

Krytí
IP67 (IEC/EN 60529)

Okolní teplota
–20 °C ... +65 °C

Frekvence telegramů
max. 12000 telegramů s opakováním/h

Ovládací čas
min. 80 ms

Mechanická životnost
> 1 milion operací

Poznámka
přenos napětí baterie a stavu spínání

Schválení
Evropa: RED 2014/53/EU

Hmotnost
240 g

Bezdrátová technologie

Frekvence
868,3 MHz (Evropa)

Rychlost dat
66 kbps

Omyly a technické zmeny vyhrazeny.

Lankový spínač
RF 96 WH/90° SW868-NET - 3,2 m dlouhého tahového lanka a kulička
Kód zboží: 1349888

Bezdrátová technologie (pokračování)

Šířka pásma kanálu
350 kHz

Typ modulace
2-FSK

Protokol
sWave.NET®

Přenosový výkon
< 25 mW

Bezdrátový dosah
max. 450 m výstup, max. 40 m vstup

Napájení

Zdroj napětí
lithiová baterie Tadiran SL-2770 (C), vyměnitelná

Systém
$Li/SOCl_2$

Jmenovité napětí
3,6 V

Jmenovitá kapacita
8,5 Ah

Żywotność akumulatora
v závislosti na spínací frekvenci, při 6x/min.: > 10 let

Alternativní napájení

Zdroj napětí
lithiová baterie Tadiran SL-760 (AA), vyměnitelná s adaptérem

Systém
$Li/SOCl_2$

Jmenovité napětí
3,6 V

Jmenovitá kapacita
2,2 Ah

Żywotność akumulatora
v závislosti na spínací frekvenci, při 6x/min.: cca. 3,5 let

Omyly a technické zmeny vyhrazeny.

steute Technologies GmbH & Co. KG
www.steute-leantec.com
Brückenstraße 91
32584 Löhne, Germany
+49 5731 745-0
leantec@steute.com