Universalsender mit externer Stromversorgung - 4 port RF I/O SW915-4E-Vcc-ext-NET Mat.-Nr.: auf Anfrage

Produktmerkmale

- Kunststoffgehäuse
- sWave® Funktechnologie
- Keine Verdrahtung und Leitungsverlegung erforderlich
- Externe Stromversorgung durch M12 Kupplung
- Online konfigurierbar über die Funkschnittstelle

Hinweise

- Der RF I/O ist für die Anwendung mit einem Funk-Induktivsensor RF IS vorgesehen.
- Anschluss eines externen Schaltkontaktes (potentialfreier Kontakt) mit Goldkontaktelementen möglich.

Maßzeichnung

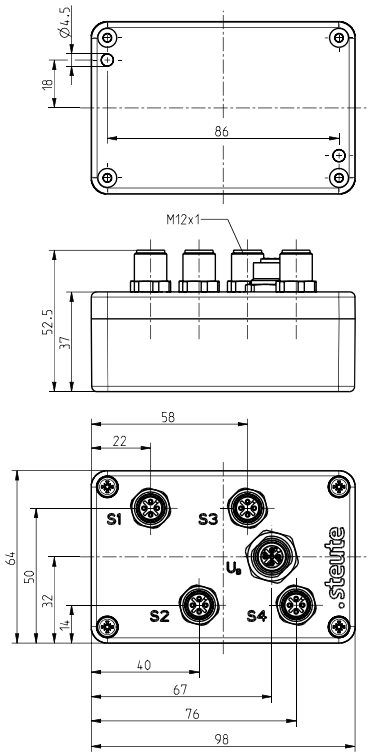

Allgemeine technische Daten

Angewandte Normen
EN 60947-5-1, EN 61000-6-2, EN 61000-6-3, EN 61000-4-2, EN 61000-4-4, EN 61000-4-5, EN 61000-4-6, EN 301 489-1, EN 301 489-3, EN 300 220-1, EN 300 220-2

Gehäuse
ABS

Schutzart
IP67 (IEC/EN 60529)

Spannungsquelle
24 VDC

Anschlussart
Sensoren: Stecker 4 x M12 x 1, 4-polig
Stromversorgung: 1 x M12 Kupplung

Umgebungstemperatur
–20 °C ··· +65 °C

Schalthäufigkeit
max. 12000 Telegramme mit Wiederholungen/h

Schaltfrequenz
max. 5 Hz

Bemessungsbetriebsspannungsbereich U_B
18 ··· 30 VDC Pin 1 und Pin 3, Kupplung M12

Bemessungsisolationsspannung U_i
75 VDC

Bemessungsstoßspannungsfestigkeit U_{imp}
0,5 kV

Bemessungsbetriebsstrom I_e
2,5 mA

Spannungsfall U_e - U_a
3,5 V bei 4 x 50 mA Sensorstrom

Laststrom
max. 50 mA je Sensoranschluss

Schaltpunkte
> 5 VDC (E1 - E4)

Betätigungsdauer
min. 80 ms

Irrtümer und technische Änderung vorbehalten.

Universalsender mit externer Stromversorgung - 4 port
RF I/O SW915-4E-Vcc-ext-NET
Mat.-Nr.: auf Anfrage

Allgemeine technische Daten (Fortsetzung)

Funkzulassungen
USA: FCC - XK5-RFRXSW915
Kanada: IC - 5158A-RFRXSW915
Mexiko: IFT - RCPSTRF17-1886

Befestigung
Schrauben M4

Funktechnologie

Funkprotokoll
sWave.NET®

Frequenz
915 MHz (USA, Kanada, Mexiko, Australien)

Sendeleistung
< 25 mW

Datenrate
66 kbps

Kanalbandbreite
550 kHz

Reichweite
max. 450 m im Außenbereich, max. 40 m im Innenbereich

Externer Schaltkontakt

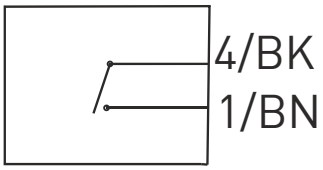

Steckerbelegung

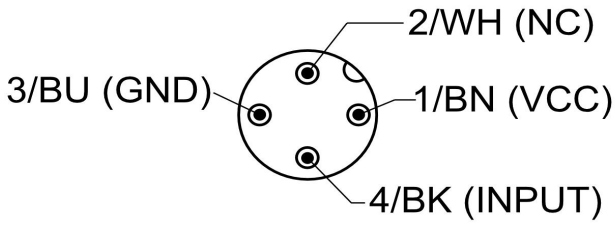

Farbkodierung gilt nur für
Kupplung 4-polig Mat.-Nr. 1215497 und
Kupplung 4-polig Mat.-Nr. 1262873

Steckerbelegung / Spannungsversorgung

M12 x 1

1 BN	$+U_B$
2 WH	NC
3 BU	$-U_B$
4 BK	NC

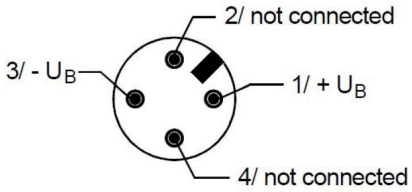

Irrtümer und technische Änderung vorbehalten.