Sensor láser
RF LDS ZONE-ST-NET
Nº de artículo: 1323312

Características del producto

- Para la conexión al módulo inalámbrico RF 96 BU (posibilidad de hasta 4 sensores por módulo de radio)
- Sensor «Time of Flight» integrado
- Fijación mediante trípode o con ayuda de la brida de la carcasa

Dibujo de medidas

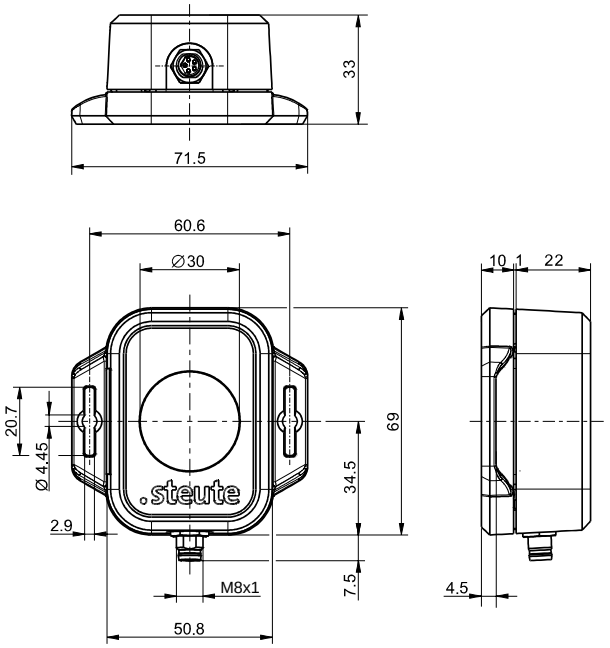

Datos técnicos

Normas aplicadas
EN 60947-5-2, EN 61000-6-2, EN 61000-6-3, EN 301 489-1, EN 301 489-3, EN 300 220-1, EN 300 220-2

Carcasa
Polímero ASA, UL 94 HB, negro

Cristal protector
PMMA, transparente para luz infrarroja 850 nm

Grado de protección
IP67 (IEC/EN 60529)

Fuente de tensión
Alimentación de tensión externa nominal 3,6 V, aprox. 2 V a 5 V posible

Corriente nominal
max. 200 mA at 3.6 V

Corriente de reposo
máx. 15 µA a 3,6 V; ninguna medición activa

Corriente promedio de funcionamiento
230 µA a 3,6 V y una medición cada 10 segundos

Temperatura ambiente
0 °C ⋯ +65 °C

Alcance
5 m en caso de objetivos suficientemente reflectantes

Distancia mínima
25 cm, menor precisión a distancias más cortas

Precisión
± 20 mm ± 2 %, para un objetivo blanco a 3 m

Campo de la imagen
12,4° x 5,4°

conexión
conector M8 x 1, 4 polos, codificación A

Frecuencia de telegramas
máx. 12000 telegramas con repeticiones/h; SW922:máx. 1440 telegramas/h en combinación con RF 96 BU SW...-NET-LDS

Nota
Los datos solo son válidos en combinación con el módulo inalámbrico RF 96 BU-NET-LDS!

Salvo errores y modificaciones técnicas.

steute Technologies GmbH & Co. KG
www.steute-leantec.com
Brückenstraße 91
32584 Löhne, Germany
+49 5731 745-0
leantec@steute.com