Accesorios para sensor láser inalámbrico RF LDS-NET
Soporte RF LDS con trípode
N.° de material: 1390766

Características del producto

- Soporte de sujeción universal para la fijación del sensor láser inalámbrico RF LDS-NET
- Montaje flexible y posicionamiento preciso del sensor

Dibujo de medidas

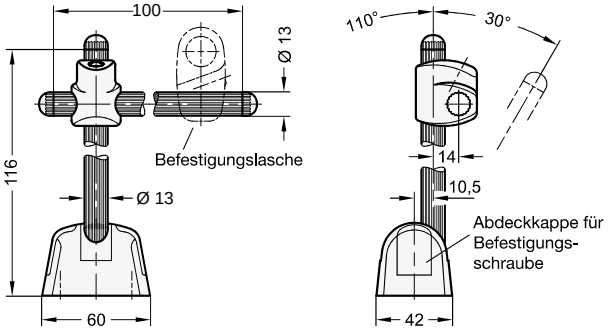

Salvo errores y modificaciones técnicas.