Interrupteur de position avec levier rotatif à tige ressort
RF 96 DF/90° SW868-NET
Code-article: 1452425

Caractéristiques du produit

- Technologie radio sWave.NET®
- Sans câble - donc installation et maintenance économiques
- Configurable en ligne via interface sans fil
- Utilisation facile et connexion aux logiciels ERP existants via Sensor Bridge
- Évolutivité élevée - jusqu'à plusieurs centaines de capteurs par application
- Longévité de la pile env. 10 ans
- Actionneur: levier rotatif à tige ressort DF
- Actionneur réglable par pas de 10°
- Actionneur amovible à 4 x 90°

Notes
- Livraison sortie usine avec type de pile SL-760 (AA)

Encombrements

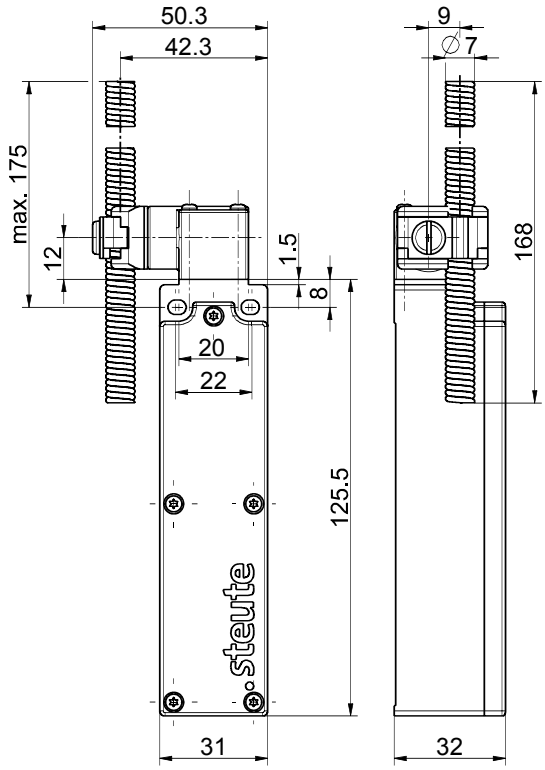

Données techniques générales

Normes appliquées
EN 60947-5-1, EN 61000-6-2, EN 61000-6-3, EN 61000-4-2, EN 301 489-1, EN 301 489-3, EN 300 220-1, EN 300 220-2

Boîtier
thermoplastique, renforcé en fibre de verre, résilient, auto-extinguible UL 94 V-0

Couple de serrage
vis de fixation pour boîtier M4: max 1,2 Nm
vis du couvercle M2,5: env. 0,45 Nm

Etanchéité
IP67 (IEC/EN 60529)

Température ambiante
–20 °C ⋯ +65 °C

Fréquence de manoeuvre
max. 12000 télégrammes avec répétitions/h

Durée d'actionnement
min. 80 ms

Durée de vie mécanique
> 1 million manoeuvres

Remarque
Transmission de tension de la cellule de la pile et de l'état de commutation

Certification
Europe: RED 2014/53/EU

Poids
200 g

Sous réserve d'erreur ou de modification technique.

Interrupteur de position avec levier rotatif à tige ressort
RF 96 DF/90° SW868-NET
Code-article: 1452425

Technologie sans fil

Protocole
sWave.NET®

Fréquence
868,3 MHz (Europe)

Energie d'émission
< 25 mW

Taux de transfert
66 kbps

Bande passante
350 kHz

Rayon d'action
max. 450 m à l'extérieur, max. 40 m à l'intérieur

Alimentation en courant

Source de courant
pile au lithium Tadiran SL-2770 (remplaçable)

Système
$Li/SOCl_2$

Tension nominale
3,6 V

Capacité nominale
8,5 Ah

Durée de vie de la pile
en fonction de la fréquence de commutation, à 6x/minute : > 10 ans

Alimentation en courant alternative

Source de courant
pile au lithium Tadiran SL-760 (remplaçable)

Système
$Li/SOCl_2$

Tension nominale
3,6 V

Capacité nominale
2,2 Ah

Durée de vie de la pile
en fonction de la fréquence de commutation, à 6x/minute : 3,5 ans

Sous réserve d'erreur ou de modification technique.