Emetteur universel - 4 port
RF I/O SW915-NET
Code-article: Sur demande

Caractéristiques du produit

- Boîtier plastique
- Technologie radio sWave.NET®
- Pas de câblage ni de pose de goulotte
- Alimentation en courant par pile au lithium
- Configurable en ligne via interface sans fil

Notes
- Le RF I/O est prévu pour être utilisé avec un capteur inductif sans fil RF IS ou un capteur magnétique sans fil RF RC M10.
- Raccordement d'un contact de commutation externe (contact libre de potentiel) avec éléments de contacts dorés possible.

Encombrements

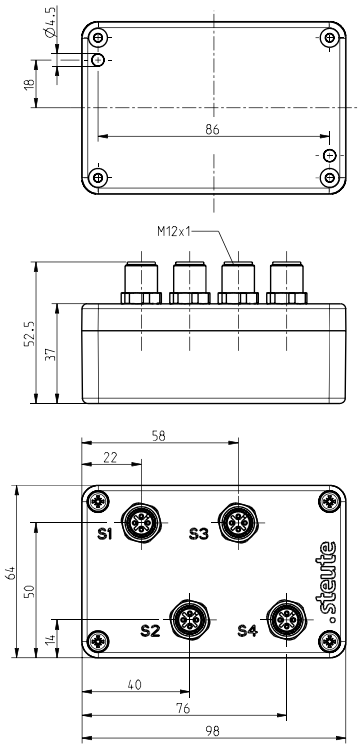

Données techniques générales

Normes appliquées
EN 60947-5-1, EN 61000-6-2, EN 61000-6-3, EN 301 489-1, EN 301 489-3, EN 300 220-1, EN 300 220-2

Boîtier
ABS

Etanchéité
IP67 (IEC/EN 60529)

Raccordement
4 x connecteur M12 x 1, 4 pôles

Appareils connectables
RF IS M8, RF IS M12, RF IS M18, RF IS M30, RF RC M10, interrupteurs externes utilisant l'accouplement avec câble de raccordement 1215497 ou 1262873

Température ambiante
–20 °C ⋯ +65 °C

Fréquence de manoeuvre
max. 12000 télégrammes avec répétitions/h

Fréquence de commutation
max. 5 Hz

Courant de repos
60 µA

Durée d'actionnement
min. 80 ms

Remarque
Transmission de tension de la cellule de la pile et de l'état de commutation

Certification
Etats-Unis: FCC - XK5-RFRXSW915
Canada: IC - 5158A-RFRXSW915
Mexique: IFT - RCPSTRF17-1886

Fixation
vis M4

Sous réserve d'erreur ou de modification technique.

Emetteur universel - 4 port
RF I/O SW915-NET
Code-article: Sur demande

Technologie sans fil

Protocole
sWave.NET®

Fréquence
915 MHz (Etats-Unis, Canada, Mexique, Australie)

Energie d'émission
< 25 mW

Taux de transfert
66 kbps

Bande passante
550 kHz

Rayon d'action
max. 450 m à l'extérieur, max. 40 m à l'intérieur

Alimentation en courant

Source de courant
pile au lithium Tadiran TL-5903 (remplaçable),
alternativement SL-760

Système
$Li/SOCl_2$

Tension nominale
3,6 V

Capacité nominale
2,4 Ah

Durée de vie de la pile – capteur magnétique / contact externe
selon la fréquence de commutation
en principe inactif
10 s: env. 3,2 ans; 100 s: env. 4,1 ans; 1.000 s: env. 4,2 ans
en principe actif
10 s: env. 2,0 ans; 100 s: env. 2,4 ans; 1.000 s: env. 2,4 ans

Durée de vie de la pile – capteur inductif 1 x
selon la fréquence de commutation
en principe inactif
10 s: env. 0,8 ans; 100 s: env. 0,9 ans; 1.000 s: env. 0,9 ans
en principe actif
10 s: env. 1,3 ans; 100 s: env. 1,5 ans; 1.000 s: env. 1,5 ans

Durée de vie de la pile – capteur inductif 4 x
selon la fréquence de commutation
en principe inactif
10 s: env. 0,3 ans; 100 s: env. 0,3 ans; 1.000 s: env. 0,3 ans
en principe actif
10 s: env. 0,5 ans; 100 s: env. 0,5 ans; 1.000 s: env. 0,5 ans

Position des pôles

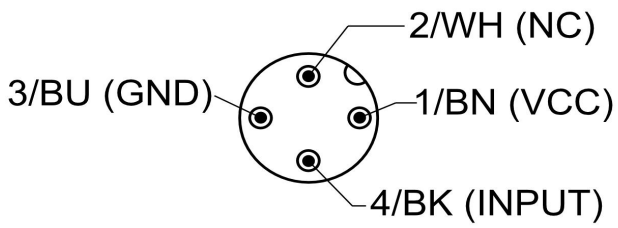

Les codes-couleurs sont valables uniquement pour
connecteur 4-pôles code 1215497 et
connecteur 4-pôles code 1262873

Contact externe

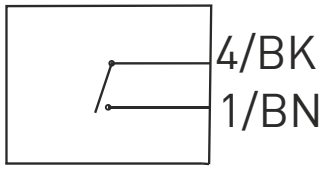

Sous réserve d'erreur ou de modification technique.