Emetteur universel avec alimentation électrique externe - 4 port RF I/O SW915-4E-Vcc-ext-NET
Code-article: Sur demande

Caractéristiques du produit

- Boîtier plastique
- Technologie radio sWave®
- Pas de câblage ni de pose de goulotte
- Alimentation en courant externe par connecteur M12
- Configurable en ligne via interface sans fil

Notes
- Le RF I/O est prévu pour être utilisé avec un capteur inductif RF IS.
- Raccordement d'un contact de commutation externe (contact libre de potentiel) avec éléments de contacts dorés possible.

Encombrements

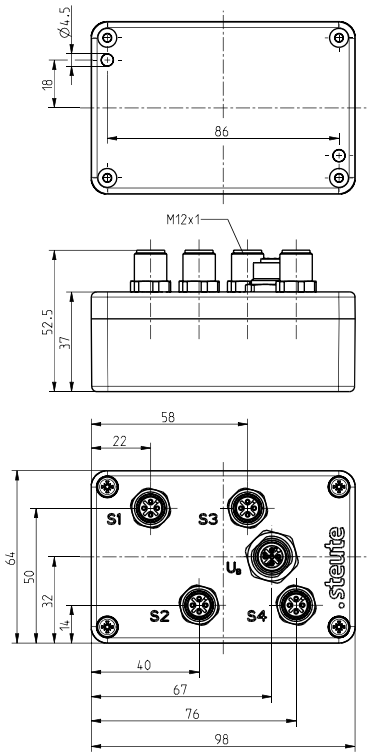

Données techniques générales

Normes appliquées
EN 60947-5-1, EN 61000-6-2, EN 61000-6-3, EN 61000-4-2, EN 61000-4-4, EN 61000-4-5, EN 61000-4-6, EN 301 489-1, EN 301 489-3, EN 300 220-1, EN 300 220-2

Boîtier
ABS

Etanchéité
IP67 (IEC/EN 60529)

Source de courant
24 VDC

Raccordement
Capteurs: connecteur mâle 4 x M12 x 1, 4 pôles;
alimentation en courant: 1 x M12 connecteur femelle

Température ambiante
–20 °C ⋯ +65 °C

Fréquence de manoeuvre
max. 12000 télégrammes avec répétitions/h

Fréquence de commutation
max. 5 Hz

Plage de tension de service assignée U_B
18 ⋯ 30 VDC Pin 1 et Pin 3, connecteur M12

Tension assignée d'isolement U_i
75 VDC

Tenue aux chocs électriques assignés U_{imp}
0,5 kV

Courant assigné d‘emploi I_e
2,5 mA

Variation d’alimentation admissible U_e - U_a
3,5 V à 4 x 50 mA courant du capteur

Courant commuté
max. 50 mA par raccordement de capteur

Points de commutation
> 5 VDC (E1 - E4)

Durée d'actionnement
min. 80 ms

Sous réserve d'erreur ou de modification technique.

Emetteur universel avec alimentation électrique externe - 4 port RF I/O SW915-4E-Vcc-ext-NET
Code-article: Sur demande

Données techniques générales (suite)

Certification
Etats-Unis: FCC - XK5-RFRXSW915
Canada: IC - 5158A-RFRXSW915
Mexique: IFT - RCPSTRF17-1886

Fixation
vis M4

Technologie sans fil

Protocole
sWave.NET®

Fréquence
915 MHz (Etats-Unis, Canada, Mexique, Australie)

Energie d'émission
< 25 mW

Taux de transfert
66 kbps

Bande passante
550 kHz

Rayon d'action
max. 450 m à l'extérieur, max. 40 m à l'intérieur

Contact externe

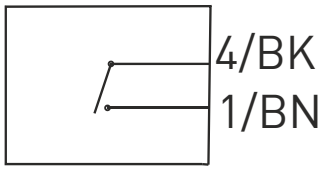

Position des pôles

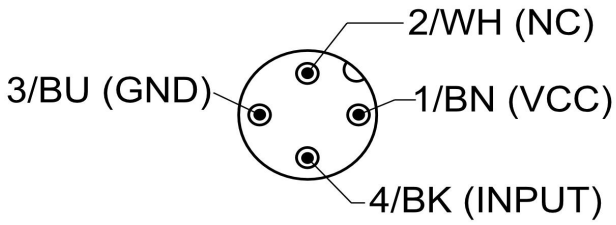

Les codes-couleurs sont valables uniquement pour connecteur 4-pôles code 1215497 et connecteur 4-pôles code 1262873

Position des pôles / Alimentation

M12 x 1

1 BN	$+U_B$
2 WH	NC
3 BU	$-U_B$
4 BK	NC

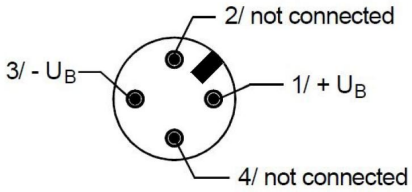

Sous réserve d'erreur ou de modification technique.