Fix-Kit for tilting sensor
RF RW FIX KIT
Cod. art.: 1465156

Caratteristiche del prodotto

- Supporto universale per diversi tipi di trasportatori a rullo, per esempio item, CREFORM, Rollex etc.
- Semplice montaggio negli scaffali standard disponibili sul mercato

Note
- Il tilting sensor wireless e il supporto devono essere ordinati separatamente. Il supporto non è incluso nella fornitura del tilting sensor wireless.

Dimensioni

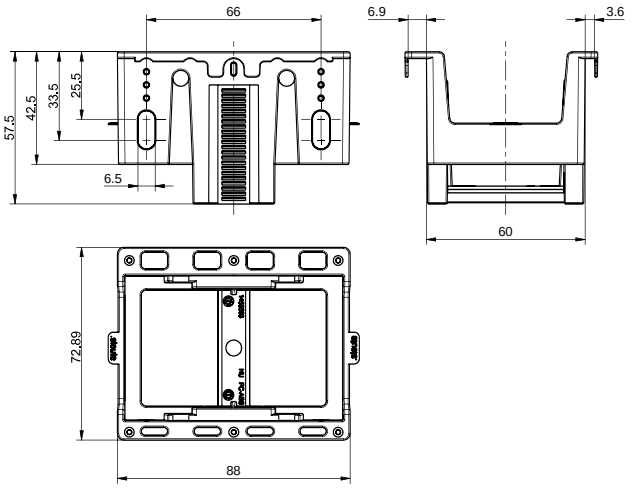

Dati tecnici

Supporto
PC-ABS, grigio, similare a RAL 7015

Clip di fissaggio
POM, nero

Temperatura circostante
–10 °C ⋯ +50 °C

Con riserva di errori e modifiche tecniche.

steute Technologies GmbH & Co. KG
www.steute-leantec.com
Brückenstraße 91
32584 Löhne, Germany
+49 5731 745-0
leantec@steute.com