Dispositivo di comando con 2 pulsanti a pressione
RF BF 74 RT/RT SW868-NET
Cod. materiale: 1433259

Caratteristiche del prodotto

- Custodia in termoplastica
- Tecnologia wireless sWave.NET®
- Non è necessario alcun collegamento né posa di cavi
- Configurabile online tramite interfaccia wireless
- Alimentazione mediante batteria al litio (cambiabile)
- Azionatore: pulsante a pressione RT
- Elemento di comando in plastica

Dimensioni

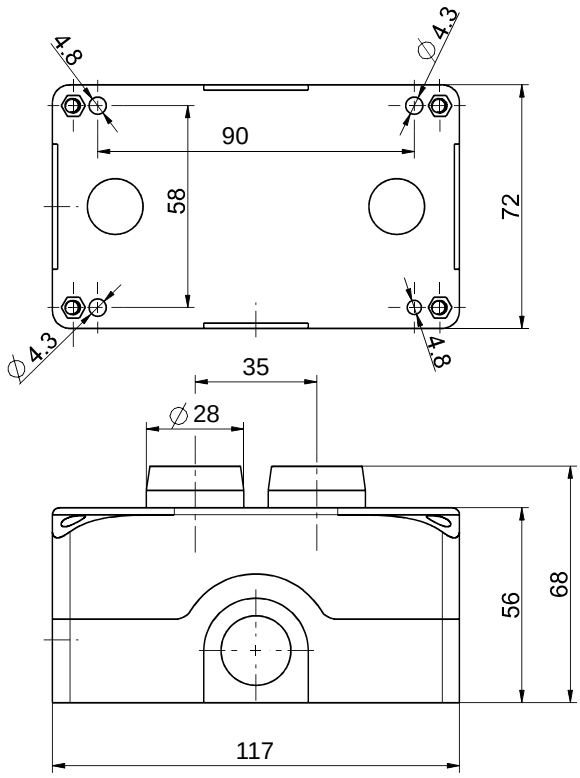

Dati tecnici generali

Norme applicate
EN 60947-5-1, EN 61000-6-2, EN 61000-6-3, EN 61000-4-2, EN 301 489-1, EN 301 489-3, EN 300 220-1, EN 300 220-2

Custodia
policarbonato

Coppia di serraggio
viti coperchio: circa 1,6 Nm

Grado di protezione
IP65 (IEC/EN 60529)

Temperatura circostante
–20 °C ⋯ +65 °C

Frequenza di commutazioni
max. 12000 telegrammi con ripetizioni/h

Durata meccanica
800 000 di manovre

Durata di azionamento
min. 80 ms

Indicazione
trasmissione della tensione della batteria e dello stato di commutazione

Certificato di collaudo
Europa: RED 2014/53/EU

Peso
200 g

Con riserva di errori e modifiche tecniche.

Dispositivo di comando con 2 pulsanti a pressione
RF BF 74 RT/RT SW868-NET
Cod. materiale: 1433259

Tecnologia wireless

Protocollo
sWave.NET®

Frequenza
868,3 MHz (Europa)

Capacità di trasmissione
< 25 mW

Velocità di trasmissione
66 kbps

Larghezza di banda del canale
350 kHz

Raggio d'azione
max. 450 m in campo aperto, max. 40 m in interni

Alimentazione

Fonte di alimentazione
batteria al litio Tadiran SL-750/S (cambiabile)

Sistema
$Li/SOCl_2$

Tensione nominale
3,6 V

Capacità nominale
1,1 Ah

Durata della batteria
a seconda della frequenza di commutazione
10 s: ca. 1,5 anni
1 min: ca. 7,5 anni
max. specifica del produttore di durata di conservazione

Scelta del colore della piastra per il pulsante RT (incluso nella fornitura del pulsante RT)

Con riserva di errori e modifiche tecniche.