Interruttore a fune
RF 96 WH/90° SW868-NET - 3,2 m cavo di trazione in nylon e sfera in gomma
Cod. art.: 1349888

Caratteristiche del prodotto

- Tecnologia wireless sWave.NET®
- Senza cavo - risparmio sui costi di installazione e manutenzione
- Configurabile online tramite interfaccia wireless
- Semplice messa in funzione e integrazione in sistemi ERP esistenti tramite Sensor Bridge
- Elevata scalabilità - fino a diverse centinaia di sensori in un'unica applicazione
- Durata della batteria circa 10 anni
- Custodia in termoplastica
- Misure di fissaggio secondo EN 50047
- Con fune confezionata di 3,2 m di lunghezza e sfera

Note
- Di fabbrica, fornito con batteria tipo SL-760 (AA).

Dimensioni

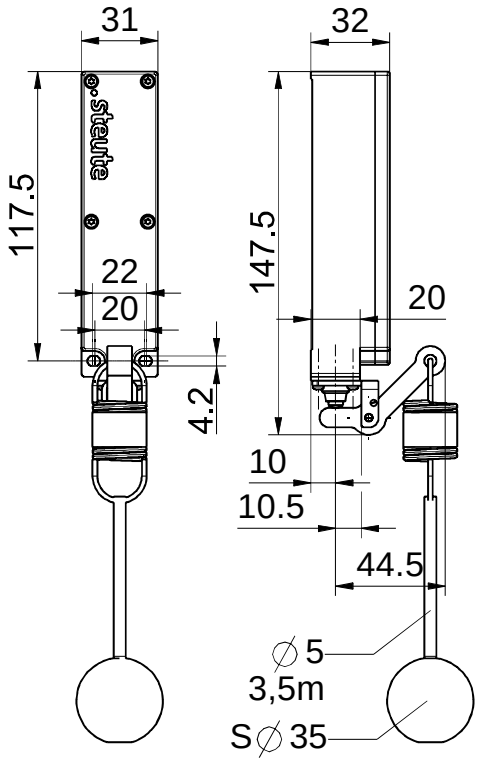

Dati tecnici generali

Norme applicate
EN 60947-5-1, EN 61000-6-2, EN 61000-6-3, EN 301 489-3, EN 300 220-2

Custodia
termoplastica, rinforzato con fibra di vetro, antiurto, autoestinguente UL 94 V-0

Coppia di serraggio
vite di fissaggio di custodia M4: max 1,2 Nm
viti coperchio M2,5: circa 0,45 Nm

Grado di protezione
IP67 (IEC/EN 60529)

Temperatura circostante
–20 °C ⋯ +65 °C

Frequenza di telegramma
max. 12000 telegrammi con ripetizioni/h

Durata di azionamento
min. 80 ms

Durata meccanica
> 1 milione di manovre

Indicazione
trasmissione della tensione della batteria e dello stato di commutazione

Certificato di collaudo
Europa: RED 2014/53/EU

Peso
240 g

Con riserva di errori e modifiche tecniche.

Interruttore a fune
RF 96 WH/90° SW868-NET - 3,2 m cavo di trazione in nylon e sfera in gomma
Cod. art.: 1349888

Tecnologia wireless

Frequenza
868,3 MHz (Europa)

Velocità di trasmissione
66 kbps

Larghezza di banda del canale
350 kHz

Tipo di modulazione
2-FSK

Protocollo
sWave.NET®

Capacità di trasmissione
< 25 mW

Raggio d'azione
max. 450 m in campo aperto, max. 40 m in interni

Alimentazione

Fonte di alimentazione
batteria al litio Tadiran SL-2770 (C), cambiabile

Sistema
$Li/SOCl_2$

Tensione nominale
3,6 V

Capacità nominale
8,5 Ah

Durata della batteria
a seconda della frequenza di commutazione, a 6x/minuto: > 10 anni

Alimentazione alternativa

Fonte di alimentazione
batteria al litio Tadiran SL-760 (AA), cambiabile con adattatore

Sistema
$Li/SOCl_2$

Tensione nominale
3,6 V

Capacità nominale
2,2 Ah

Durata della batteria
a seconda della frequenza di commutazione, a 6x/minuto: 3,5 anni

Con riserva di errori e modifiche tecniche.