# Interruttore a fune
# RF 96 WH/90° SW915B-NET - 3,2 m cavo di trazione in nylon e sfera in gomma
# Cod. art.: Su richiesta

## Caratteristiche del prodotto

- Tecnologia wireless sWave.NET®
- Senza cavo - risparmio sui costi di installazione e manutenzione
- Configurabile online tramite interfaccia wireless
- Semplice messa in funzione e integrazione in sistemi ERP esistenti tramite Sensor Bridge
- Elevata scalabilità - fino a diverse centinaia di sensori in un'unica applicazione
- Durata della batteria circa 10 anni
- Custodia in termoplastica
- Misure di fissaggio secondo EN 50047
- Con fune confezionata di 3,2 m di lunghezza e sfera

**Note**
- La batteria deve essere ordinata a parte.

## Dimensioni

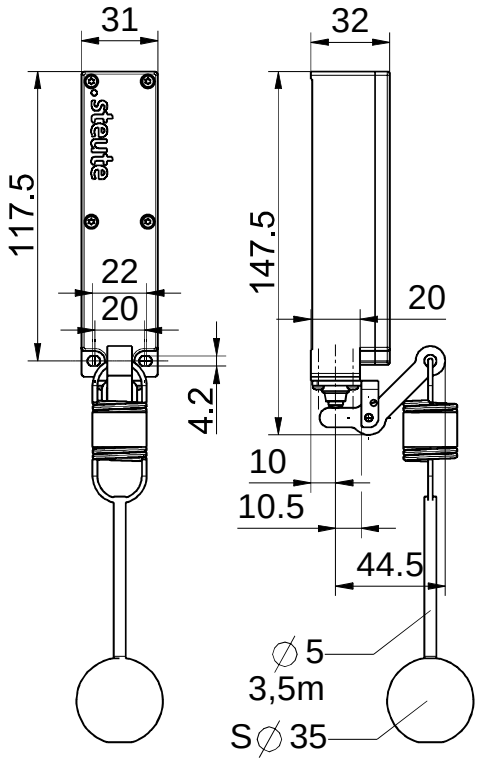


## Dati tecnici generali

**Norme applicate**
EN 60947-5-1, EN 61000-6-2, EN 61000-6-3, EN 301 489-3, EN 300 220-2

**Custodia**
termoplastica, rinforzato con fibra di vetro, antiurto, autoestinguente UL 94 V-0

**Coppia di serraggio**
vite di fissaggio di custodia M4: max 1,2 Nm
viti coperchio M2,5: circa 0,45 Nm

**Grado di protezione**
IP67 (IEC/EN 60529)

**Temperatura circostante**
–20 °C ⋯ +65 °C

**Frequenza di telegramma**
max. 12000 telegrammi con ripetizioni/h

**Durata meccanica**
> 1 milione di manovre

**Durata di azionamento**
min. 80 ms

**Indicazione**
trasmissione della tensione della batteria e dello stato di commutazione

Con riserva di errori e modifiche tecniche.

# Interruttore a fune
# RF 96 WH/90° SW915B-NET - 3,2 m cavo di trazione in nylon e sfera in gomma
# Cod. art.: Su richiesta

## Tecnologia wireless

Generale

Frequenza
914,2 MHz (Stati Uniti d'America, Canada)

Velocità di trasmissione
62,5 kbps

Larghezza di banda del canale
500 kHz

Tipo di modulazione
CSS

Protocollo
sWave.NET®

Capacità di trasmissione
< 25 mW

Certificato di collaudo
Stati Uniti d'America: FCC - VPYLBAA0QB1SJ
Canada: IC - 772C-LBAA0QB1SJ

Funzione

Raggio d’azione
max. 450 m in campo aperto, max. 40 m in interni

## Alimentazione

Fonte di alimentazione
batteria al litio Tadiran TL-5920 (cambiabile)

Sistema
Li/$SOCl_2$

Tensione nominale
3,6 V

Capacità nominale
8,5 Ah

## Alimentazione alternativa

Fonte di alimentazione
batteria al litio Tadiran SL-2770 (C), cambiabile

Sistema
Li/$SOCl_2$

Tensione nominale
3,6 V

Capacità nominale
8,5 Ah

Durata della batteria
a seconda della frequenza di commutazione, a 6x/minuto: > 10 anni

Con riserva di errori e modifiche tecniche.