Sensore di inclinazione
RF RW SW868-NET-ESD
Cod. art.: 1263774

Caratteristiche del prodotto

- Sensore con tecnologia wireless sWave.NET® per il rilevamento di piccoli contenitori
- Semplice montaggio negli scaffali standard disponibili sul mercato
- Configurazione del segnale di trasmissione
- Protezione ESD

Note
- Il tilting sensor wireless e il supporto devono essere ordinati separatamente. Il supporto non è incluso nella fornitura del tilting sensor wireless.

Dimensioni

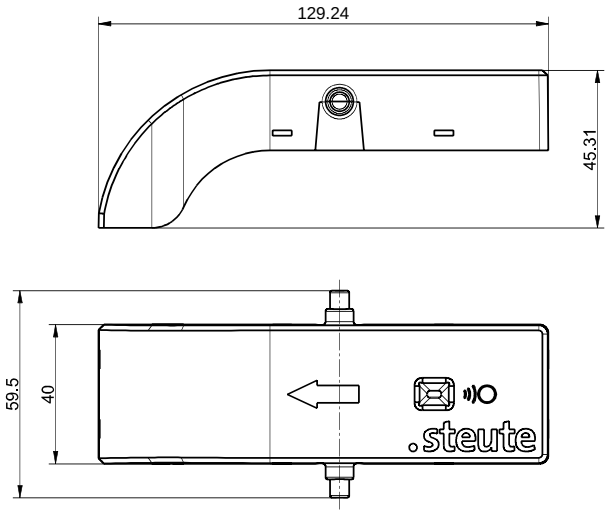

Dati tecnici generali

Norme applicate
EN 60947-5-1, EN 61000-6-2, EN 61000-6-3, EN 61000-4-20, EN 301 489-3, EN 300 220-2

Custodia
PC-ABS, UL 94 HB, rosso, similare a RAL 3003

Coperchio
PC-ABS, UL 94 HB, grigio, similare a RAL 7015

Grado di protezione
in posizione di installazione: IP54 (IEC/EN 60529)

B_{10d} (10 % carico nominale)
2 milioni

T_M
max. 10 anni, a seconda della frequenza di azionamento

Grado di inquinamento
2

LED di segnalazione
all'azionamento si illumina di rosso

Forza di azionamento
0,3 N ... 0,5 N (con azionamento verticale; peso della scatola min. 500 g)

Inclinazione del rullo trasportatore
-27° ... +90°

Durata meccanica
> 1 milione di manovre

Temperatura circostante
–10 °C ⋯ +50 °C

Temperatura di stoccaggio e trasporto
–10 °C ⋯ +50 °C

Resistenza d'urto
16 g

Resistenza a vibrazioni
5 g (10-150 Hz)

Certificato di collaudo
Europa: RED 2014/53/EU

Tecnologia wireless

Frequenza
868,3 MHz (Europa)

Velocità di trasmissione
66 kbps

Larghezza di banda del canale
480 kHz

Protocollo
sWave.NET®

Capacità di trasmissione
< 25 mW

Raggio d'azione
max. 450 m in campo aperto, max. 40 m in interni

Con riserva di errori e modifiche tecniche.

Sensore di inclinazione
RF RW SW868-NET-ESD
Cod. art.: 1263774

Alimentazione

Fonte di alimentazione
2 x batterie Mignon/AA/LR6 (cambiabile)

Sistema
Zn-MnO_2 (Alkaline)

Tensione nominale
1,5 V

Capacità nominale
2,9 Ah

Durata della batteria
ca. 10 anni (a seconda della frequenza di azionamento)

Nota

Con riserva di errori e modifiche tecniche.