ワイヤレスレーザーセンサRF LDS-NET　アクセサリ
RF LDS　トライポッド付きブラケット
製品番号: 1390766

製品の特長

- ワイヤレスレーザーセンサRF LDS-NET取付用ユニバーサルクランプ
- センサの柔軟な取付けと正確な位置決め

図面

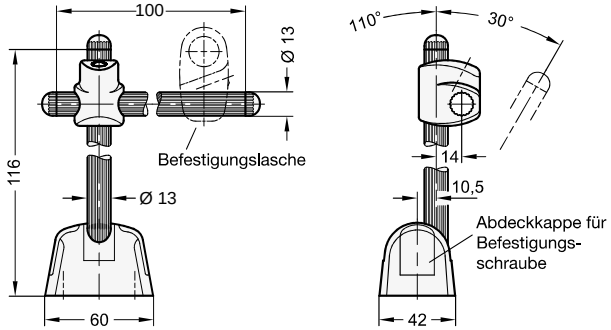

誤りおよび記載漏れを除く。

steute Technologies GmbH & Co. KG
www.steute-leantec.com
Brückenstraße 91
32584 Löhne, Germany
+49 5731 745-0
leantec@steute.com