Fix-Kit for tilting sensor
RF RW FIX KIT
製品番号: 1465156

製品の特長

- 様々なタイプのローラーコンベアに対応する万能ホルダー
  例）item社、CREFORM社、Rollex社製など
- 市販のシェルフへの容易な取り付けが可能

備考
- ワイヤレス傾斜センサーとホルダーは、個別にご注文下さい。
  ワイヤレス傾斜センサーにホルダーは含まれません。

図面

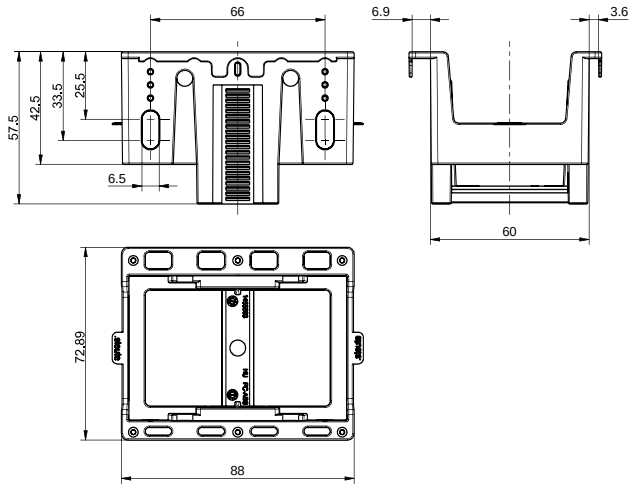

技術データ

ブラケット
PC-ABS, RAL7015スレートグレー相当

テンションクリップ
POM, ブラック

周囲温度
-10 ° C … +50 ° C

誤りおよび記載漏れを除く。