ワイヤレスレーザーセンサRF LDS-NET　アクセサリ
RF LDSセットアップ・ツール
製品番号: 1269564

製品の特長

- セットアップツールとして、ブラケットとレーザーポインタが含まれます。
- RF LDS SPOT および RF LDS ZONEの位置決めセンサ用インストールキット

図面

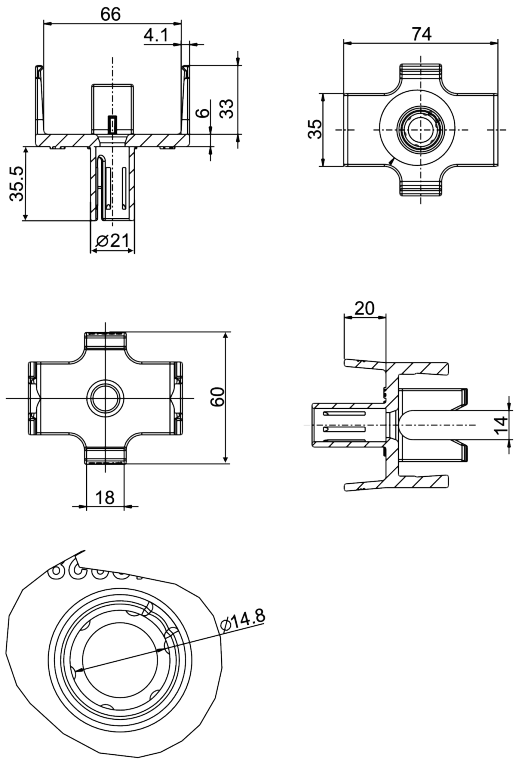

技術データ

エンクロージャ
　プラスチック

重量
　350 g

の取付け

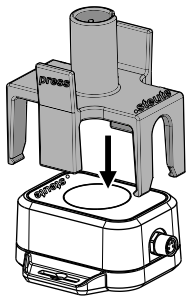

誤りおよび記載漏れを除く。