アクセスポイント
RF RxT SW915B-NET PoE NG
製品番号: 1432338

製品の特長

- sWave.NET® ワイヤレス技術
- 簡単なセットアップ
- どんな空間にも取り付け可能
- 広い無線の伝送域(屋外で700m、建物内ではおよそ50m)
- 自己オーガニゼーションにより、組み込みの手間がかかりません。
- Powered via PoE (Power over Ethernet) or external wall power supply (must be ordered separately)

備考
- Eine screw-on antenna is included in the delivery.
- A magnetic base with antenna extension can be ordered separately.

図面

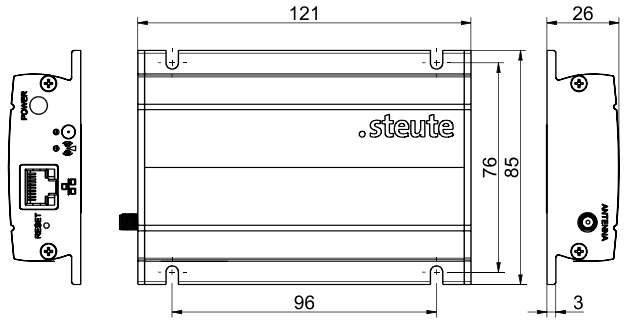

一般的技術データ

適用規格
EN 300 220-2, EN IEC 61000-6-2, EN 301 489-3, EN IEC 62368-1, EN IEC 62368-3, EN IEC 63000

エンクロージャ
aluminium profile, パウダーコーティング, RAL 7021

前面パネル
aluminium sheet, パウダーコーティング, RAL 9016

アンテナ
external antenna via RSMA connection;
Notice: use only the enclosed antenna! Max. antenna gain: 3.5 dBi

保護等級
IP20 (IEC/EN 60529)

周囲温度
0 ° C … +55 ° C

保管・輸送環境
-25 ° C … +85 ° C

汚染度
2

取り付け方法
ネジで固定、または磁気ホルダー

接続
Power over Ethernet (PoE), IEEE 802.3af (Class 0)
alternative: plug-in power supply with 3-pole plug connectors

定格動作電圧 U_e
PoE (PD): 48 VDC nominal; (38-57 VDC)
POWER: 24 VDC -15 % … +10 %

定格動作電流 I_e
max. 0.1 A @ 24 VDC

許容損失 P_e
通常 1.2 W (最大 2.4 W)

ネットワークインターフェース
RJ 45を経由した10/100 Base-Tイーサネット、Cat 5e (S/UTP またはF/UTP) またはSF/UTP

ソフトウェアインターフェース
HTTP

User interface
Mode LED (operating status),
radio LED (RF telegram signal),
RESET button

無線技術

一般的

通信周波数
914.2 MHz (アメリカ合衆国、カナダ)

データレート
66 kbps

チャンネル帯域幅
500 kHz

変調方式
CSS

通信プロトコル
sWave.NET®

送信電力
< 25 mW

誤りおよび記載漏れを除く。

アクセスポイント
RF RxT SW915B-NET PoE NG
製品番号: 1432338

無線技術（継続）

認証
アメリカ合衆国: FCC - VPYLBAAOQB1SJ
カナダ: IC - 772C-LBAAOQB1SJ

機能

通信距離
最大700 m（屋外）, 最大50 m（屋内）

誤りおよび記載漏れを除く。