ロッキングレバー付きポジションスイッチ
RF 96 D SW868-NET
製品番号: 1446146

製品の特長

- sWave.NET® ワイヤレス技術
- ケーブルなしのため、設置や保守でのコストダウンが出来ます
- ワイヤレスインターフェイスを通じて、オンラインで設定可能
- センサブリッジを通じて、利用中のERPシステムの操作と統合を簡単に
- 高いスケーラビリティ：一つのアプリケーションに数百までのセンサを使用
- バッテリ寿命約10年
- アクチュエーター：ロッキングレバー D
- レバーの角度は10度ずつ調節可能
- 耐摩耗プラスチックローラー
- アクチュエーターは90度ずつ4回向きを変えることができます。

備考
- メタルローラーもご要望により製造可能
- SL-760 (AA)電池を同梱の上、工場から出荷

図面

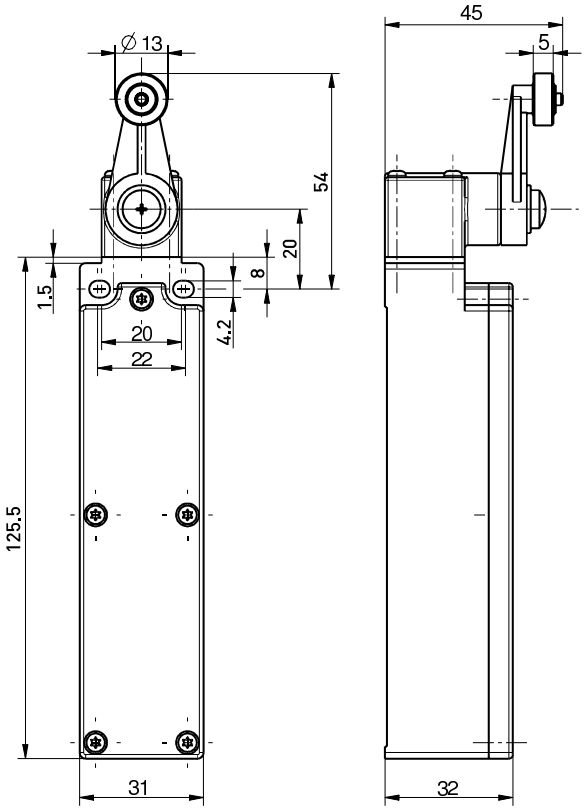

一般的技術データ

適用規格
EN 60947-5-1, EN 61000-6-2, EN 61000-6-3, EN 61000-4-2, EN 301 489-1, EN 301 489-3, EN 300 220-1, EN 300 220-2

エンクロージャ
熱可塑性, ガラスファイバー強化, 耐衝撃, 自己償却 UL 94 V-0

締め付けトルク
M4 エンクロージャ取付ネジ: 最大1.2 Nm
M2.5 カバーねじ: 約0.45 Nm

保護等級
IP67 (IEC/EN 60529)

周囲温度
-20 ° C … +65 ° C

操作頻度
反復を含み、最大12000テレグラム/h

操作間隔
最低80 ms

機械的寿命
≥ 100万回操作

備考
バッテリ電圧と切替状態の送信

認証
ヨーロッパ: RED 2014/53/EU

重量
140 g

無線技術

通信プロトコル
sWave.NET®

通信周波数
868.3 MHz (ヨーロッパ)

誤りおよび記載漏れを除く。

ロッキングレバー付きポジションスイッチ
RF 96 D SW868-NET
製品番号: 1446146

無線技術（継続）

送信電力
< 25 mW

データレート
66 kbps

チャンネル帯域幅
350 kHz

通信距離
最大450 m（屋外），最大40 m（屋内）

供給電源

電圧源
リチウム電池 Tadiran SL-2770（交換可）

システム
$Li/SOCl_2$

公称電圧
3.6 V

公称容量
8.5 Ah

バッテリ寿命
切替頻度により，at 6x/minute: > 10年

代替供給電源

電圧源
リチウム電池Tadiran SL-760（交換可）

システム
$Li/SOCl_2$

公称電圧
3.6 V

公称容量
2.2 Ah

バッテリ寿命
切替頻度により，at 6x/minute: 3.5年

誤りおよび記載漏れを除く。