ロープスイッチ
RF 96 WH/90° SW915B-NET - 3.2 mのナイロンプルワイヤ、ラバーボールを含む
製品番号: お問い合わせください

製品の特長

- sWave.NET® ワイヤレス技術
- ケーブルなしのため、設置や保守でのコストダウンが出来ます
- ワイヤレスインターフェイスを通じて、オンラインで設定可能
- センサブリッジを通じて、利用中のERPシステムの操作と統合を簡単に
- 高いスケーラビリティ：一つのアプリケーションに数百までのセンサを使用
- バッテリ寿命約10年
- 熱可塑性エンクロージャ
- 取付けはDIN EN 50 047に適合
- 3.2 mのプルワイヤとボールを含む

備考
- バッテリは、別途ご注文下さい。

図面

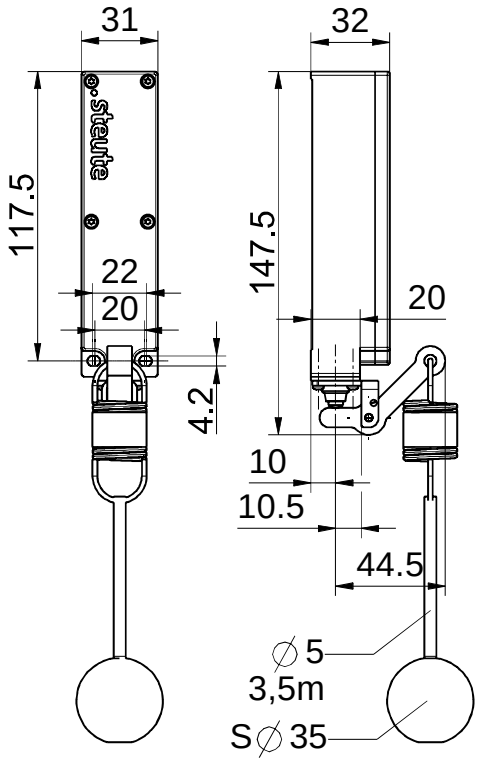

一般的技術データ

適用規格
EN 60947-5-1, EN 61000-6-2, EN 61000-6-3, EN 301 489-3, EN 300 220-2

エンクロージャ
熱可塑性, ガラスファイバー強化, 耐衝撃, 自己償却 UL 94 V-0

締め付けトルク
M4 エンクロージャ取付ネジ: 最大1.2 Nm
M2.5 カバーねじ: 約0.45 Nm

保護等級
IP67 (IEC/EN 60529)

周囲温度
-20 ° C … +65 ° C

電報の頻度
反復を含み、最大12000テレグラム/h

機械的寿命
> 100万回操作

操作間隔
最低80 ms

備考
バッテリ電圧と切替状態の送信

無線技術

一般的

通信周波数
914.2 MHz（アメリカ合衆国、カナダ）

データレート
62.5 kbps

誤りおよび記載漏れを除く。

ロープスイッチ
RF 96 WH/90° SW915B-NET - 3.2 mのナイロンプルワイヤ、ラバーボールを含む
製品番号: お問い合わせください

無線技術（継続）

チャンネル帯域幅
500 kHz

変調方式
CSS

通信プロトコル
sWave.NET®

送信電力
< 25 mW

認証
アメリカ合衆国: FCC - VPYLBAA0QB1SJ
カナダ: IC - 772C-LBAA0QB1SJ

機能

通信距離
最大450 m（屋外）, 最大40 m（屋内）

供給電源

電圧源
リチウム電池Tadiran TL-5920（交換可）

システム
$Li/SOCl_2$

公称電圧
3.6 V

公称容量
8.5 Ah

代替供給電源

電圧源
リチウム電池 Tadiran SL-2770 (C),交換可

システム
$Li/SOCl_2$

公称電圧
3.6 V

公称容量
8.5 Ah

バッテリ寿命
切替頻度により, at 6x/minute: > 10年