多機能送信ユニット外部電源付き - 1 port
RF 96 ST SW915 Vcc extern-NET
製品番号: お問い合わせください

製品の特長

- sWave.NET® ワイヤレス技術
- ケーブルなしのため、設置や保守でのコストダウンが出来ます
- ワイヤレスインターフェイスを通じて、オンラインで設定可能
- センサブリッジを通じて、利用中のERPシステムの操作と統合を簡単に
- 高いスケーラビリティ：一つのアプリケーションに数百までのセンサを使用
- M12 プラグインコネクターからの外部電力供給

図面

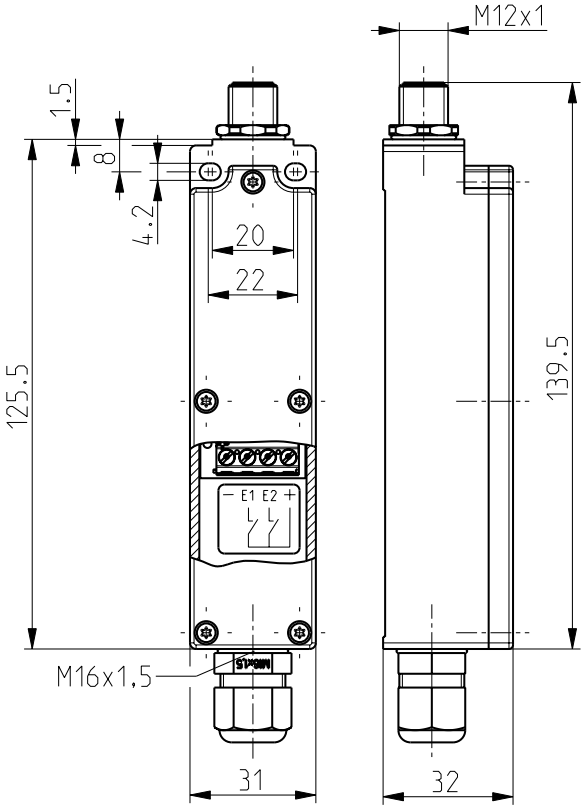

一般的技術データ

適用規格
EN 60947-5-1, EN 61000-6-2, EN 61000-6-3, EN 61000-4-4, EN 61000-4-5, EN 61000-4-6, EN 301 489-1, EN 301 489-3, EN 300 220-1, EN 300 220-2

エンクロージャ
熱可塑性, ガラスファイバー強化, 耐衝撃, 自己償却 UL 94 V-0

締め付けトルク
M4 エンクロージャ取付ネジ: 最大1.2 Nm
M2.5 カバーねじ: 約0.45 Nm

保護等級
IP67 (IEC/EN 60529)

電圧源
24 VDC

接続
プラグインコネクターM12 x 1、4極

周囲温度
-20 ° C … +65 ° C

スイッチング頻度
最大 5 Hz

定格動作電圧 U_B
10 ～ 30 VDC (ピン1及びピン3) M12プラグイン・コネクター

定格絶縁耐圧 U_i
75 VDC

定格インパルス耐電圧 U_{imp}
0.5 kV

定格動作電流 I_e
2.5 mA

待機中の消費電流値
15 µA (センサが接続されていない場合)

電圧降下 U_e - U_a
1.5 V

負荷電流
最大100 mA

誤りおよび記載漏れを除く。

多機能送信ユニット外部電源付き - 1 port
RF 96 ST SW915 Vcc extern-NET
製品番号: お問い合わせください

一般的技術データ（継続）

スイッチングポイント
> 5 VDC (E1, E2)

操作間隔
最低80 ms

認証
アメリカ合衆国: FCC - XK5-RFRXSW915
カナダ: IC - 5158A-RFRXSW915
メキシコ: IFT - RCPSTRF17-1886

取り付け方法
M4ネジ

無線技術

通信プロトコル
sWave.NET®

通信周波数
915 MHz（アメリカ合衆国、カナダ、メキシコ, オーストラリア）

送信電力
< 25 mW

データレート
66 kbps

チャンネル帯域幅
550 kHz

通信距離
最大450 m（屋外）, 最大40 m（屋内）

ピンの割り当て / 電源供給

M12 x 1
1 BN $+U_B$
2 WH NC
3 BU $-U_B$
4 BK NC

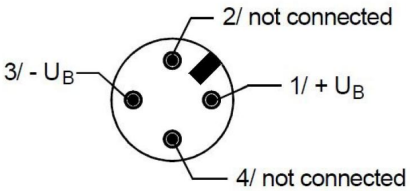

外部スイッチコンタクト

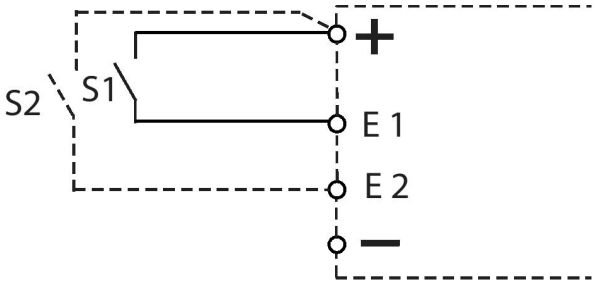

センサ

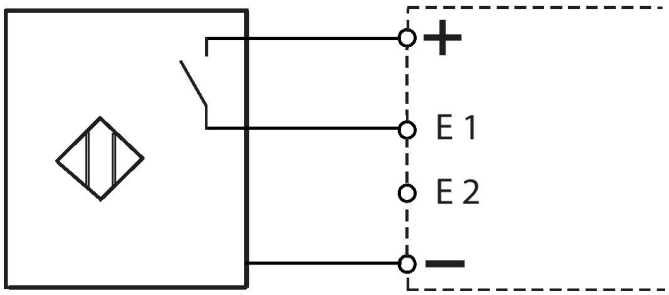

誤りおよび記載漏れを除く。