Fix-Kit voor positiesensor
RF RW FIX KIT
Artikelnr.: 1465156

Productkenmerken

- Universele houder voor diverse merken rollenbanen, bijv. item, CREFORM, Rollex enz.
- Eenvoudige montage in reguliere standaardrekken

Opmerkingen
- De draadloze positiesensor en de houder moeten apart worden besteld. De houder is niet inbegrepen bij de levering van de draadloze positiesensor.

Dimensies

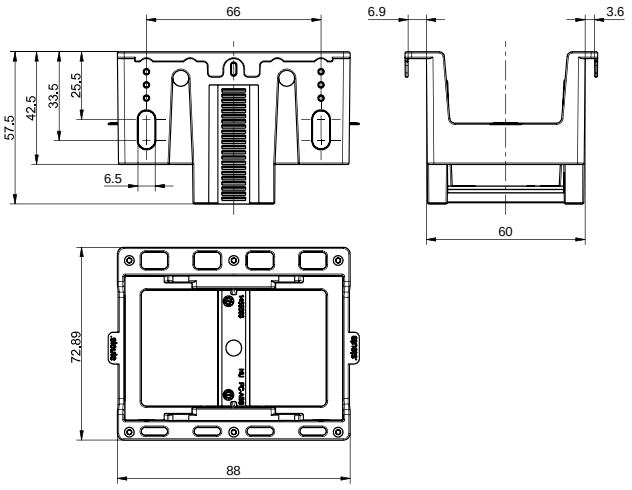

Technische gegevens

Houder
PC-ABS, grijs, gelijk aan RAL 7015

Spanclips
POM, zwart

Omgevingstemperatuur
–10 °C ⋯ +50 °C

Onder voorbehoud van errata en technische wijzigingen.

steute Technologies GmbH & Co. KG
www.steute-leantec.com
Brückenstraße 91
32584 Löhne, Germany
+49 5731 745-0
leantec@steute.com