Positiesensor
RF RW SW868-NET-ESD
Artikelnr.: 1263774

Productkenmerken

- Sensor met sWave.NET®-radiotechnologie voor detectie van kleine onderdelencontainers
- Eenvoudige montage in reguliere standaardrekken
- Configureerbare transmissie-intervallen
- ESD beveiliging

Opmerkingen
- De draadloze positiesensor en de houder moeten apart worden besteld. De houder is niet inbegrepen bij de levering van de draadloze positiesensor.

Dimensies

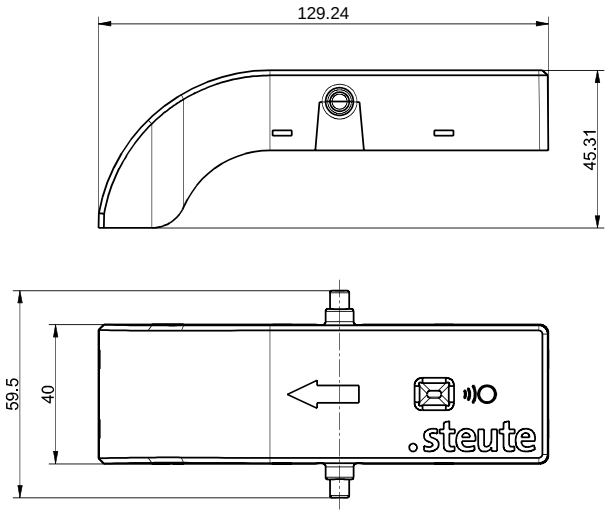

Algemene technische gegevens

Toegepaste normen
EN 60947-5-1, EN 61000-6-2, EN 61000-6-3, EN 61000-4-20, EN 301 489-3, EN 300 220-2

Behuizing
PC-ABS, UL 94 HB, rood, gelijk aan RAL 3003

Deksel
PC-ABS, UL 94 HB, grijs, gelijk aan RAL 7015

Beveiligingsgraad
in montagepositie: IP54 (IEC/EN 60529)

B_{10d} (10 % nominale belasting)
2 miljoen

T_M
max. 10 jaar, afhankelijk van de gebruikte activering frequentie

Vervuilingsgraad
2

Ledjesweergave
brandt rood bij activering

Activeringskracht
0,3 N ... 0,5 N (bij verticaal gebruik; kastgewicht min. 500 g)

Rollenbaanhoek
-27° ... +90°

Mech. levensduur
> 1 miljoen schakelingen

Omgevingstemperatuur
–10 °C ⋯ +50 °C

Opslag- en transporttemperatuur
–10 °C ⋯ +50 °C

Schokbestendigheid
16 g

Trillingsweerstand
5 g (10-150 Hz)

Goedkeuringen
Europa: RED 2014/53/EU

Draadloze technologie

Frequentie
868,3 MHz (Europa)

Gegevenssnelheid
66 kbps

Kanaalbandbreedte
480 kHz

Draadloos protocol
sWave.NET®

Zendvermogen
< 25 mW

Reikwijdte
max. 450 m buiten, max. 40 m binnen

Onder voorbehoud van errata en technische wijzigingen.

Positiesensor
RF RW SW868-NET-ESD
Artikelnr.: 1263774

Voeding

Spanningsbron
2 x accus Mignon/AA/LR6 (vervangbaar)

Systeem
Zn-MnO_2 (Alkaline)

Nominale spanning
1,5 V

Nominale capaciteit
2,9 Ah

Levensduur batterij
ca. 10 jaar (afhankelijk van de schakelfrequentie)

Opmerking

- De draadloze RF RW FIX KIT-reksensor met houder voldoet aan de eisen voor gebruik in ESD-beschermingszones. Een elektrostatische lading wordt doeltreffend voorkomen. Er treden geen risicovolle potentiaalverschillen of oppervlaktepotentialen op (geldt niet voor de spanklemmen). Belastingen kunnen veilig worden afgevoerd naar het rek via behuizingscomponenten. In principe heeft de reksensor slechts een klein contactoppervlak met de stellingen met materiaal. De spanklemmen zijn niet inbegrepen in het frictiesysteem.