Wyłącznik linkowy
RF 96 WH/90° SW868-NET - linka nylonowa o dł. 3.2 m z gumową kulką
Nr. katalogowy: 1349888

Cechy produktu

- Technologia bezprzewodowa sWave.NET®
- Brak kabli - oszczędność kosztów montażu i konserwacji
- Konfiguracja online przy użyciu interfejsu bezprzewodowego
- Prosta obsługa i integracja z istniejącymi systemami ERP poprzez Sensor Bridge
- Wysoka skalowalność - do kilkuset czujników w jednej aplikacji
- Żywotność akumulatora ok.10 lat
- Obudowa z tworzywa termoplastycznego
- Zasada montażu zgodna z EN 50047
- Zestaw zawiera linkę nylonową o dł. 3.2 m z kulką

Uwagi
- Fabrycznie dostarczane z baterią typu SL-760 (AA).

Wymiary

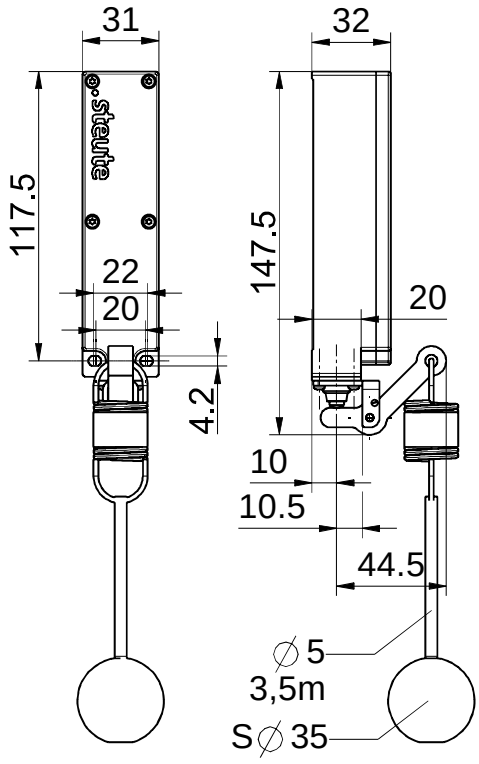

Ogólne dane techniczne

Normy
EN 60947-5-1, EN 61000-6-2, EN 61000-6-3, EN 301 489-3, EN 300 220-2

Obudowa
tworzywo termoplastyczne, wzmacniane włóknem szklanym, odporność na udary mechaniczne, samogasnące UL 94 V-0

Moment obrotowy dokręcania śrub
śrubki M4 mocujące pokrywę: maks. 1.2 Nm
śruby M2.5 pokrywy: ok. 0.45 Nm

Stopień ochrony
IP67 (IEC/EN 60529)

Temperatura otoczenia
–20 °C ... +65 °C

Częstotliwość telegramów
maks. 12000 telegramów wraz z powtórzeniami/h

Czas przełączania
min. 80 ms

Trwałość mechaniczna
> 1 milion operacji

Uwagi
transmisja napięcia baterii i stanu wyłącznika/czujnika

Dopuszczenia radiowe
Europa: RED 2014/53/EU

Waga
240 g

Technologia radiowa

Częstotliwość
868.3 MHz (Europa)

Szybkość przesyłania danych
66 kbps

Zastrzega sie mozliwosc wystapienia bledów i zmian technicznych.

Wyłącznik linkowy
RF 96 WH/90° SW868-NET - linka nylonowa o dł. 3.2 m z gumową kulką
Nr. katalogowy: 1349888

Technologia radiowa (ciąg dalszy)

Szerokość pasma
350 kHz

Typ modulacji
2-FSK

Protokół radiowy
sWave.NET®

Moc transmisji
< 25 mW

Zasięg działania
maks. 450 m na zewnątrz, maks. 40 m we wnętrzach

Zasilanie

Źródło zasilania
bateria litowa Tadiran SL-2770 (C), wymienna

System
$Li/SOCl_2$

Nominalne napięcie
3.6 V

Nominalna pojemność
8.5 Ah

Żywotność akumulatora
zależnie od częstotliwości aktywacji, przy 6x/min.: > 10 roku

Zasilanie alternatywne

Źródło zasilania
bateria litowa Tadiran SL-760 (AA), wymienna z adapterem

System
$Li/SOCl_2$

Nominalne napięcie
3.6 V

Nominalna pojemność
2.2 Ah

Żywotność akumulatora
zależnie od częstotliwości aktywacji, przy 6x/min.: ok. 3.5 roku

Zastrzega sie mozliwosc wystapienia bledów i zmian technicznych.