Wyłącznik linkowy
RF 96 WH/90° SW915B-NET - linka nylonowa o dł. 3.2 m z gumową kulką
Nr. katalogowy: Na życzenie

Cechy produktu

- Technologia bezprzewodowa sWave.NET®
- Brak kabli - oszczędność kosztów montażu i konserwacji
- Konfiguracja online przy użyciu interfejsu bezprzewodowego
- Prosta obsługa i integracja z istniejącymi systemami ERP poprzez Sensor Bridge
- Wysoka skalowalność - do kilkuset czujników w jednej aplikacji
- Żywotność akumulatora ok.10 lat
- Obudowa z tworzywa termoplastycznego
- Zasada montażu zgodna z EN 50047
- Zestaw zawiera linkę nylonową o dł. 3.2 m z kulką

Uwagi
- Baterię należy zamawiać osobno.

Wymiary

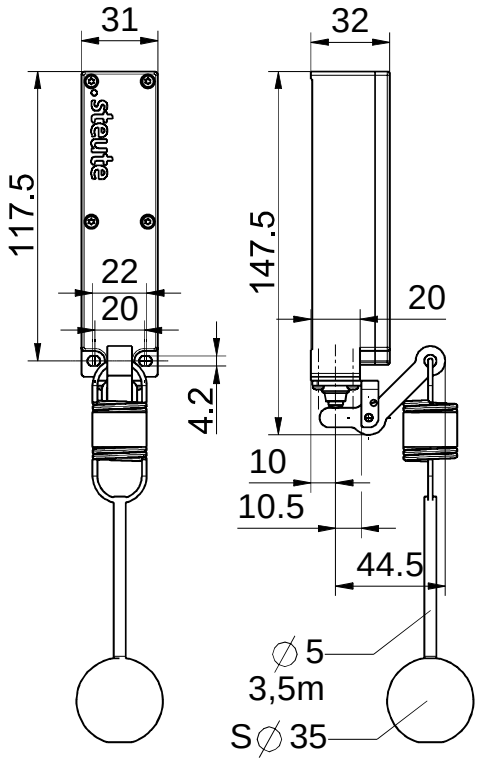

Ogólne dane techniczne

Normy
EN 60947-5-1, EN 61000-6-2, EN 61000-6-3, EN 301 489-3, EN 300 220-2

Obudowa
tworzywo termoplastyczne, wzmacniane włóknem szklanym, odporność na udary mechaniczne, samogasnące UL 94 V-0

Moment obrotowy dokręcania śrub
śrubki M4 mocujące pokrywę: maks. 1.2 Nm
śruby M2.5 pokrywy: ok. 0.45 Nm

Stopień ochrony
IP67 (IEC/EN 60529)

Temperatura otoczenia
–20 °C ... +65 °C

Częstotliwość telegramów
maks. 12000 telegramów wraz z powtórzeniami/h

Trwałość mechaniczna
> 1 milion operacji

Czas przełączania
min. 80 ms

Uwagi
transmisja napięcia baterii i stanu wyłącznika/czujnika

Technologia radiowa

Ogólne informacje

Częstotliwość
914.2 MHz (USA, Kanada)

Szybkość przesyłania danych
62.5 kbps

Szerokość pasma
500 kHz

Typ modulacji
CSS

Zastrzega sie mozliwosc wystapienia bledów i zmian technicznych.

Wyłącznik linkowy
RF 96 WH/90° SW915B-NET - linka nylonowa o dł. 3.2 m z gumową kulką
Nr. katalogowy: Na życzenie

Technologia radiowa (ciąg dalszy)

Protokół radiowy
sWave.NET®

Moc transmisji
< 25 mW

Dopuszczenia radiowe
USA: FCC - VPYLBAA0QB1SJ
Kanada: IC - 772C-LBAA0QB1SJ

Funkcjonalność

Zasięg działania
maks. 450 m na zewnątrz, maks. 40 m we wnętrzach

Zasilanie

Źródło zasilania
bateria litowa Tadiran TL-5920 (wymienna)

System
$Li/SOCl_2$

Nominalne napięcie
3.6 V

Nominalna pojemność
8.5 Ah

Zasilanie alternatywne

Źródło zasilania
bateria litowa Tadiran SL-2770 (C), wymienna

System
$Li/SOCl_2$

Nominalne napięcie
3.6 V

Nominalna pojemność
8.5 Ah

Żywotność akumulatora
zależnie od częstotliwości aktywacji, przy 6x/min.: > 10 roku

Zastrzega sie mozliwosc wystapienia bledów i zmian technicznych.