Acessórios p/ sensor laser sem fio RF LDS-NET
Ferramenta de configuração RF LDS
Número de item: 1269564

Características dos produtos

- Setup tool includes bracket and laser pointer
- Installation kit for positioning sensors in devices RF LDS SPOT and RF LDS ZONE

Desenho com dimensões

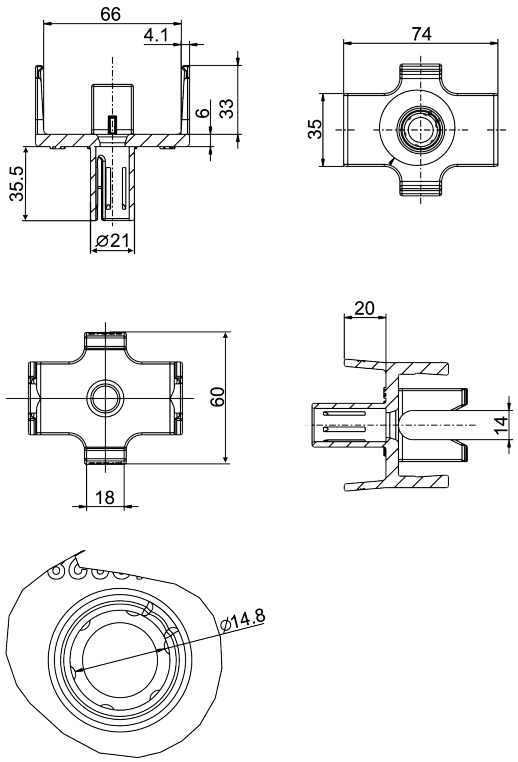

Dados técnicos

Invólucro
Plástico

Peso
350 g

Montagem

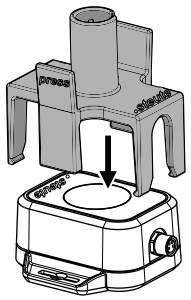

Ressalvadas erratas e alterações técnicas.